NÁVOD NA POUŽITIE
"Napoli" - Fontánový set

Vážený zákazník, ďakujeme Vám za zakúpenie tohto výrobku. Tento produkt spĺňa požiadavky platných európskych a národných noriem. Zhoda a príslušné certifikáty sú k dispozícii od výrobcu.

Tento návod patrí výhradne k tomuto produktu. Obsahuje dôležité informácie k jeho prevádzke a údržbe.

Účel použitia
- Systém je určený pre použitie vo vonkajších plochách v záhradných jazierkach. V závislosti na slnečnom žiarení, ktoré podporuje funkčnosť zariadenia.
- Pre funkčnosť systému je nutné priame slnečné žiarenie.
- Systém sa vyznačuje jednoduchou inštaláciu, bez nutnosti použitia náradia.
- Prístroj nemá vypínač. Akonáhle sú spojené čerpadlo a solárny modul (za predpokladu, že zodpovedajúce slnečné svetlo), systém sa uvedie do prevádzky.
- Ak chcete zastaviť činnosť systému odpojte kábel medzi ním a solárnym panelom.

Inštalácia a uvedenie do prevádzky
Čerpací systém sa skladá z nasledujúcich častí:
1 ks solárny modul, 1 kus ponorené čerpadlo v plastovom kryte s 5 m pripojovacím kábelom efektov=e a predlžovacie trupky.

1. Rozviňte prepojovacíe káble na čerpadle
2. Pripojte teleskopické rúrky vzostupne na čerpadlo a potom pripojte efektovú trysku
3. Umiestnite čerpadlo v jazierku na vyvýšené miesto napr na kamene. Vyhnite sa jeho umiestneniu na dno, pretože je zvyčajne znečistené a môže čerpadlo upchať.
4. Pripojte kábel čerpadla do solárneho modulu. Umiestnite solárny modul na slnečné miesto (zvyčajne na južnú stranu)
5. Prietok čerpadla sa dá regulovať pomocou regulátora v prednej časti čerpadla.

Ochrana proti chodu naprázdno
Čerpadlo je štandardne vybavené s ochranou proti chodu naprázdno. Dva snímacie body sú umiestnené na bočnej strane čerpadla. Čerpadlo funguje iba vtedy, keď sú tieto body pod vodou.

Technické údaje

Max. Prietok (12V - 24V): 470 - 750 l/h
Max. Výtlak (12V - 24V): 0,8 - 2 m
Prevádzkové napätie : 12 - 24 V DC
Príkon (12V - 24V):ca. 4 W - 13 W
Dĺžka kábla: 5 m
IP 68
Rozmer: 100 x 66 x 70 mm
Priemer hadice: 13 mm, 1/2"
Váha: 580 g
2 ks efektových nástavcov
2 ks výtlačných trubiek (h= 85 mm) batérie odovzdať v zbernom dvore u predajcu alebo v nádobách na to určených

Solárny panel:
Generovaný výkon solárneho panela (W): 10 Wp
Výstupný menovitý prúd panela:580 mA
Výstupné menovité napätie panela (V): 17 V
Rozmer panela: 400 x 260 x 25 mm
Váha: 1,2 kg

Starostlivosť a údržba
V záujme zachovania výkonu čerpadla, je potrebné vymyť čerpadlo a jeho časti s teplou vodou v závislosti na znečistení vody.
Občas utrite solárny modul a vyčistite mäkkou a mierne navlhčenou handričkou. Pred vykonaním operácie na čerpadle, prerušte spojenie medzi čerpadlom a solárnym modulom, aby sa zabránilo náhodnému spusteniu.

Postup rozobratia čerpadla

Odpojte konektor čerpadla.Vytiahnite predný kryt čerpadla (obr. 1). Otočte predný kryt čerpadla približne o 45 ° doprava (obr.1)

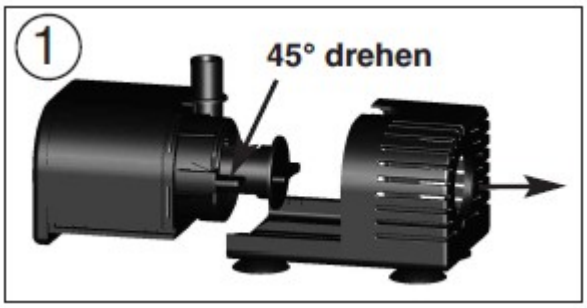

Zložte kryt na prednej strane (obr.2). Venujte pozornosť tesneniu. Vytiahnite obežné koliesko opatrne z čerpadla (Obr. 3).

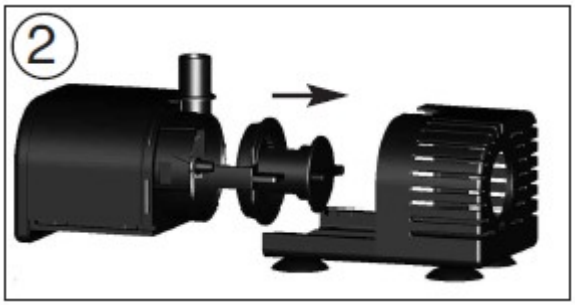

Vyčistite teplou vodou rotor a všetky časti čerpadla.Na očistenie vodného kameňa použite ocot alebo prípravky na to určené. Čerpadlo opätovne zložte.

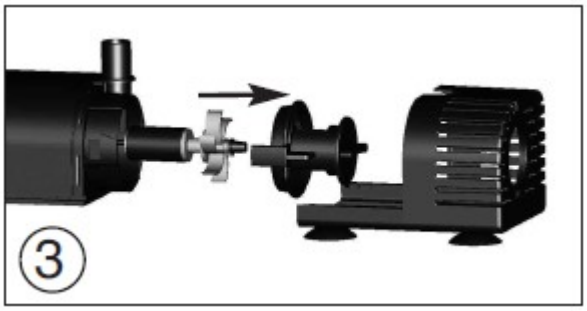

Poznámka: Chráňte čerpadlo pred mrazom!
V chladných zimných mesiacoch, je nutné vybrať čerpadlo z vody a uložiť na teplé miesto. Solárny modul môže byť ponechaný vonku v aj zime.

Možné poruchy

Čerpadlo nedodáva vodu
Je čerpadlo úplne ponorené vo vode? Ochrana proti chodu naprázdno
Nesprávne napojenie? Hnedý kábel = + pól, modrá = záporný pól.
Čerpadlo je znečistené od vodného kameňa a pod ? vyčite všetky časti čerpadla podľa návodu.
Kontaminovaný sensor? Vyčistite!

Bezpečnosť:
Držte mimo dosahu malých detí ! Obsahuje malé časti a obalový materiál.

Solárny panel je krehký, dávate pozor na jeho stabilné upevnenie.

Súčasťou setu je aj batérie a solárny panel.

Výrobca
Esotec GmbH - Gewerbegebiet Weberschlag 9 - D-92729 Weiherhammer

Dovozca do SR
PETOMAR SLOVAKIA s.r.o., č. d. 820, 925 63, Dolná Streda, www.zahradnejazierka.sk