SuperFish®

0
0
0

Návod na použitie

UV-C Tech

40.000
75.000

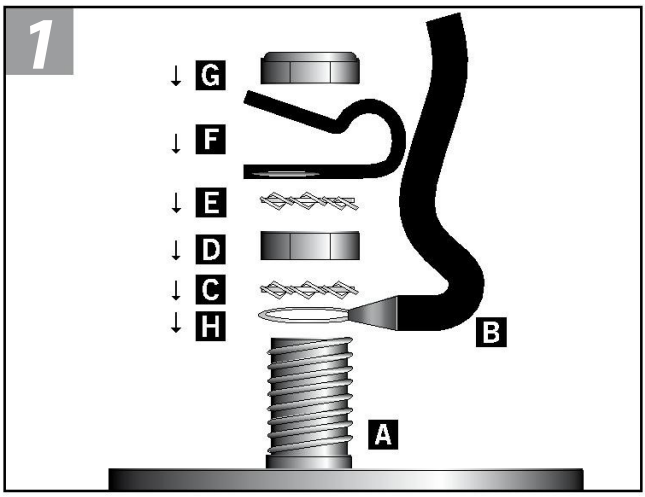
1
G
F
E
D
C
H
B
A

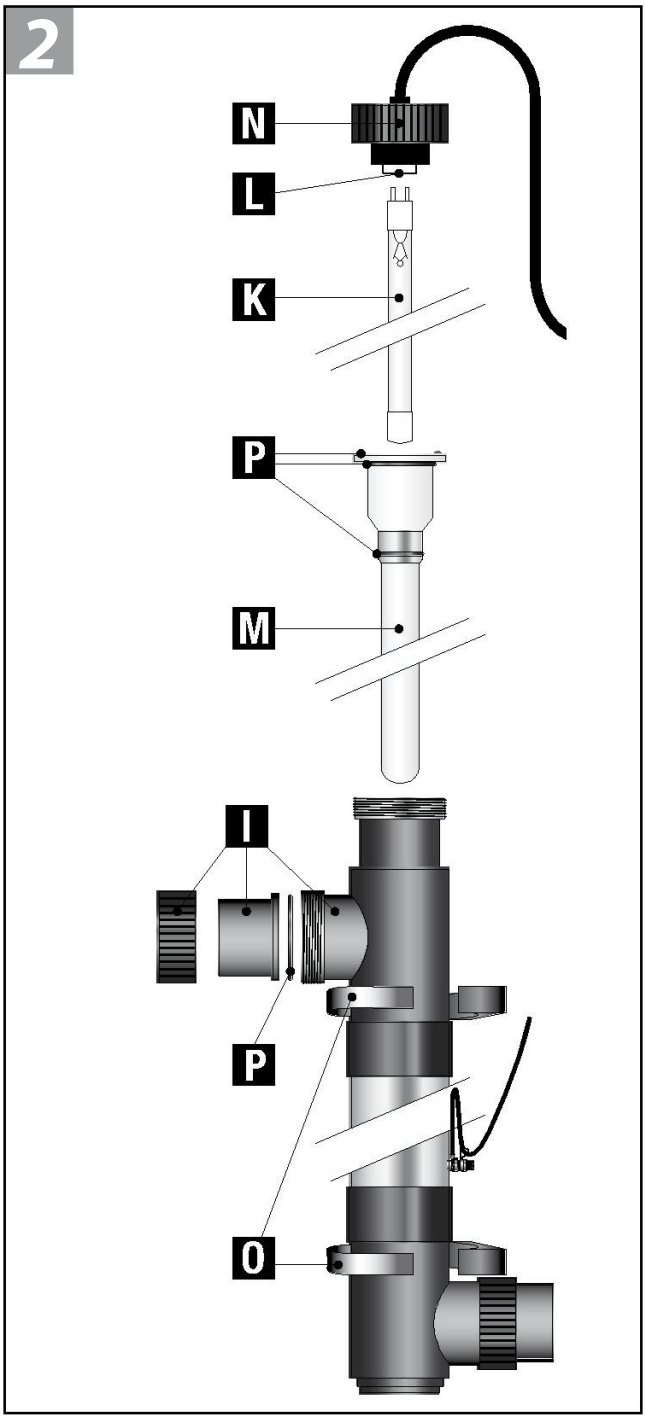
2
N
L
K
P
M
I
P
O

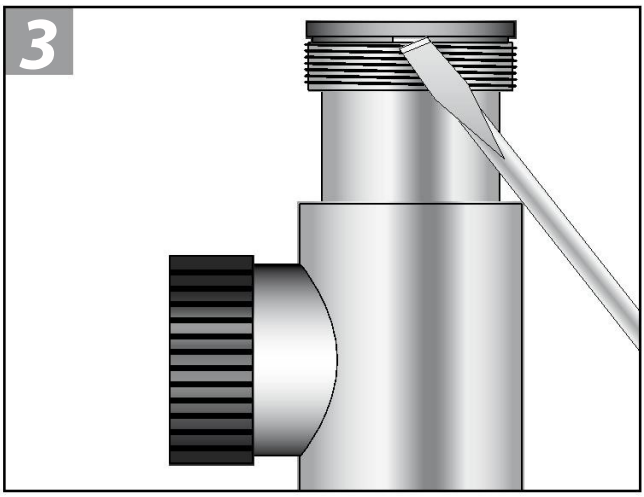
3

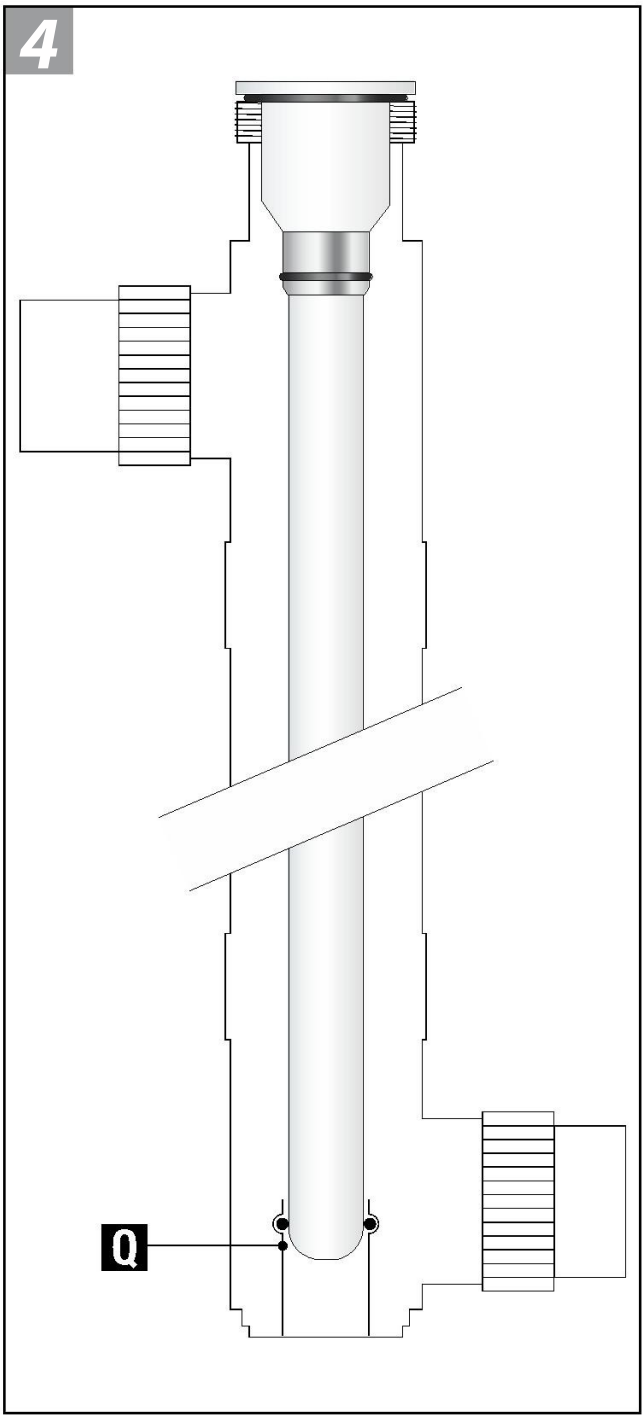
4
Q

Preklad originálu Návodu na použitie

Pokyny k tomuto Návodu na použitie

S kúpou **ALU Tech 40.000, 75.000** steurobili dobrérozhodnutie.
Predprvýmpoužitímprístrojasi starostlivoprečítajte návod na použitie a oboznámte sa s prístrojom. Všetky práce na
tomtoprístroji a s týmto prístrojom smú byť vykonávané len podľapriloženéhonávodu.
Bezpodmienečnedodržiavajtebezpečnostné pokyny pre správne a bezpečnépoužívanie.
Tento návod na použitie starostlivo uschovajte. Pri zmene vlastníka, prosím odovzdajteďalej aj návod na použitie.

Symboly v tomto návode

Symboly, použité v tomto návode na použitie majú nasledujúci význam:

Nebezpečenstvozraneniaosôbnebezpečnýmelektrickýmnapätím
Symbol upozorňujenabezprostrednehroziacenebezpečenstvo, ktoré môže mať za následok smrť alebo ťažképoranenia, pokiaľ niesúprijatépríslušnéopatrenia.

Nebezpečenstvozraneniaosôbvšeobecnýmzdrojomnebezpečenstva
Symbol upozorňujenabezprostrednehroziacenebezpečenstvo, ktoré môže mať za následok smrť alebo ťažképoranenia, pokiaľ niesúprijatépríslušnéopatrenia.

Dôležitýpokynprebezporuchovúfunkciu.

Nebezpečenstvoreznýchporanení spôsobenýchrozbitímskla
Symbol upozorňujenabezprostrednehroziacenebezpečenstvo, ktoré môže mať za následok rezné poranenia.

Sosklommanipulujteopatrne. Vyhnite sa pôsobeniu veľkej sily.

Nebezpečenstvopopáleniaspôsobenéhorúcimi povrchmi
Symbol upozorňujenabezprostrednehroziacenebezpečenstvo, ktoré môže mať zanásledokpopáleniny. Prístroj vypnite a počkajte, kýmpovrchvychladne.

▢A Odkaz na jeden alebo viaceré obrázky. V tomto príklade: Odkaz na obrázok A.

→ Odkaz k inej kapitole.

Popis výrobku

ALU Tech 40.000, 75.000 je na základe svojho ožarovacieho výkonu výkonný UVCčistič na ničenie rias a choroboplodnýchbaktérií.
ZodpovedajúcrastovýmfázamplávajúcichriassaUVCžiarivkypodľa potreby zapínajú a vypínajú. Pri čo najmenšej spotrebe energie sa tak dosiahne maximálny výsledok.

Použitie v súlade s určeným účelom

ALU Tech 40.000, 75.000,ďalej nazývaný "prístroj", sa môže používať ibanasledovne:

- Načisteniezáhradnýchjazierok,rybníkov.
- Prevádzka pri dodržaní technických údajov.

Pro prístroj platia nasledujúce obmedzenia:

- UVC-žiarivka sa nikdy nesmie používať mimo krytu alebo na iné účely. UVC-žiarenie je nebezpečné pre oči a pokožku aj v nízkych dávkach.
- Nikdy nečerpajte iné kvapaliny než vodu.
- Nikdy neprevádzkujte bez prietoku vody.
- Nepoužívať pre komerčné alebo priemyselné účely.
- Nepoužívajte k sterilizácii pitnej vody alebo iných tekutín.
- Nepoužívať v spojení s chemikáliami, potravinami, ľahko zápalnými alebo výbušnými látkami.

Bezpečnostné pokyny

Z tohto zariadenia môžu vychádzať nebezpečenstvá pre osoby a materiálne hodnoty, ak sa zariadenie používa neodborne, príp. v rozpore s účelompoužitia alebo ak sa nedodržiavajú bezpečnostné pokyny.

Toto zariadenie môžu používať deti od 8 rokov, ako aj osoby so zníženými fyzickými, zmyslovými či mentálnymi schopnosťami alebo s nedostatočnými skúsenosťami a vedomosťami, ak s ním pracujú za dohľadu alebo boli zaučené ohľadne bezpečného použitia
zariadenia a rozumejú nebezpečenstvám, ktoré z neho vyplývajú. Deti sa so zariadením nesmú hrať. Čistenie a údržbu nesmú deti vykonávať bez dohľadu.

Nebezpečenstvo hroziace z kombinácie vody a elektriny

- Kombinácia vody a elektrickej energie môže pri pripojení v rozpore s predpismi alebo nesprávnej manipulácii viesť k usmrteniu alebo ťažkýmporaneniam.
- Elektrické prístroje a inštalácie s menovitým napätím U > 12 V AC alebo U >30 V DC, ktoré sa nachádzajú vo vode: Prístroje a inštalácie prepnite do stavu bez napätia skôr, ako siahnete do vody.

Elektrická inštalácia podľa predpisov

- Elektrické inštalácie musia zodpovedať národným predpisom pre zriaďovateľov inštalácie a môže ich vykonávať iba kvalifikovaný elektrikár.
- Za kvalifikovaného elektrikára sa považuje osoba, ktorá je na základe svojho odborného vzdelania, znalostí a skúsenosti schopná a oprávnená posudzovať a vykonávať zadané činnosti. Práca odborníka zahŕňa tiež rozpoznanie možných nebezpečenstiev a rešpektovanie regionálnych a národných noriem, predpisov a nariadení.
- Prístroj musí byť zabezpečený ochranným zariadením proti chybnému prúdu s s nameraným chybným prúdom, ktorý nie je väčší než 30 mA.
- Predlžovacie rozvody a rozdeľovač prúdu (napr. lišty so zásuvkami) musia byť vhodné na používanie v interiéri (chránené pred striekajúcou vodou).
- Vedenia pre pripojenie do siete nesmú mať menší prierez ako gumové káble so skratkou H05RN-F. Predlžovacie vedenie musí vyhovovať norme DIN VDE 0620.
- Chráňte zástrčkové spoje pred vlhkosťou.
- Prevádzkujte prístroj len na zásuvke, inštalovanej podľa predpisov.

Bezpečná prevádzka

- Prístroj sa nesmie prevádzkovať s chybnými elektrickými vedeniami alebo chybným krytom.
- Prístroj nenoste ani neťahajte za elektrické vedenie.
- Vedenia pokladajte tak, aby boli chránené pred poškodeniami a dbajte na to, aby o ne nemohol nikto zakopnúť.
- Nikdy neotvárajte kryt prístroja ani príslušných dielov, ak nie ste k tejto činnosti výslovne vyzvaní v návode na obsluhu.
- Na prístroji vykonávajte iba činnosti, ktoré sú popísané v tomto návode. Ak nie je problémy možné odstrániť, kontaktujte autorizované miesto zákazníckeho servisu alebo v prípade pochybností priamo výrobcu.
- Používajte iba originálne náhradné diely a príslušenstvo pre daný prístroj.
- Nikdy na prístroji nevykonávajte technické zmeny.
- Pripojovacie vedenia sa nedajú nahradiť. Ak je vedenie poškodené, musí sa prístroj, príp. jeho časti zlikvidovať.
- Ak je prístroj nainštalovaný priamo pri vode (< 2 m), počas prevádzky sa vo vode nesmú nachádzať žiadne osoby.
- Zásuvku a sieťovúzástrčkuudržiavajtesuché.

Bazénová voda alebo slaná voda môže negatívne ovplyvniť vzhľad prístroja. Tieto negatívne ovplyvnenia sú vylúčené zo záruky.

Dodržtevzdialenosti

- Záhradné jazierko alebo akvárium, v ktorom sa nezdržiavajú žiadne osoby:
  – Prístroj inštalujtevovzdialenosti minimálne 2 m od vody.
- Zohľadnitedostatočný voľnýpriestor pre údržbové práce.
  – Pre demontáž hlavy prístroja naplánujte minimálne dvojitú šírku krytu.

Samostatnáprevádzka

- Prebezchybnúprevádzkuprístroj inštalujteibavpovolenýchpolohách.
- Zohľadnitepotrebnévzdialenosti. (→dodržtevzdialenosti)
- Použiteupevňovací materiál, ktorý je vhodný pre podklad. Upevneniemusí zariadeniebezpečne niesť. Zohľadnite hmotnosť. (→Technickéúdaje)

Pripojenievstupu

Použitehadice, ktoré sú vhodné pre tlak min. 1 bar.

Čistenie a údržba

Pozor! Nebezpečné elektrické napätie.

Možné následky: Smrť alebo ťažké poranenia.

Ochranné opatrenia:

- Elektrické prístroje a inštalácie s menovitým napätím U > 12 V AC alebo U >30 V DC, ktoré sa nachádzajú vo vode: Prístroje a inštalácie prepnite do stavu bez napätia skôr, ako siahnete do vody.
- Pred prácami na prístroji prístroj prepnite do stavu bez napätia.
- Zaistite ho proti neúmyselnému opätovnému zapnutiu.

Pozor! Krehké sklo.

Možné následky: Rezné poranenie na rukách.

Ochranné opatrenia: S kremičitým sklom a UVCžiarivkou zaobchádzajte opatrne.

Pravidelné práce

Prístroj sa musí pravidelne kontrolovať ohľadom jeho bezchybnej funkcie. V závislosti od doby prevádzky a znečistenia vody na to treba individuálne stanoviť časové intervaly. Čím vyššia je požiadavka načistenie, o toočastejšiemusíte prístrojkontrolovať.

Demontáž hlavy prístroja

Pozor! Horúci osvetľovací prostriedok.

Možné následky: Nebezpečenstvo popálenia pri dotyku.

Ochranné opatrenia: Prístroj prepnite do stavu bez napätia a pred demontážou počkajte niekoľko minút, kýmosvetľovací prostriedok vychladne.

Pozor:
UV-C lampa generuje UV-C žiarenie o vlnovej dĺžke 254 nm, ktoré ničí baktérie.
- do 35% vyššie UV-C žiarenie kôli reflexnémupovrchu
- ochrana KOI proti baktériám
- zamädzuje rastu húb, baktérií a rias
- čistí jazierko bez použitia chemikálií
- spriezračnenie vody
- bezpečné a dobré pre vaše KOI
- UV-C lampa je uzemnená
- flexibilnépripojenie
- univerzálnepripojovaciespojkyvbalení
- vyrobené v Holandsku

UV-C lampa zabezpečujepriezračné jazierko so zdravými rybami. Jazierková voda je tlačenáčerpadlomcezUV-C lampu, kde je voda vystavovaná UV-C žiareniu o vlnovej dĺžke 254 nanometrov. Žiarenie je produkované špeciálnoužiarivkou,ktorázabezpečuje nepriaznivé podmienky pre život baktérií a mikroorganizmov. Voda je vystavovaná extra dlhému ožarovaniu UV-C lúčmi vďaka dĺžke UV-C lampy. UV-C žiarenie je zvýšené o 35%vďaka odrazovej vnútornej ploche lampy. Telo UV-C lampy má vstupy/výstupy na 4 stranách pre lepšiu inštaláciu UV-C lampy. Pre dosiahnutie optimálnych výsledkov by mala byť lampa zapnutá 24 hodín. Vďaka tejto UV-C lampe sa voda v jazierku spriezrační do 14 dní odo dňapoužívania.

Inštalácia uzemnenia UV-C lampy obr. 1:
na inštaláciu uzemnenia UV-C lampy použite priložený sáčik s inštalačným materiálom a nákresom
na uzemňovací kábel (B) nasuňte závlačku (F) na odlahčenie kábla asi 10 cm od jeho konca.
na upevňovaciu maticu na UV-C lampe (A) nasuňte v tomto poradí: 1. uzemňovací kábel s očkom (H), 2. zasekávaciu podložku (C), maticu (D), zasekávaciu podložku (E), závlačku na odlahčenie kábla (F), maticu (G)
Pre zaistenie komponentov maticami použite kľúč na matice o veľkosti 8 mm. Uistite sa, že matica bude dobre zatiahnutá. Maticu nezaťahujte veľkou silou - môže prísť k pretočeniu matice a poškodeniu upevňovacej skrutky.

Inštalácia UV-C lampy obr. 2:
Zariadenie nesmie byť nikdy vložené do vody. Vždy inštalujte UV-C lampu mimo jazierka.
. na UV-C lampu upevnite trojdielnu spojku (I) spolu so záslepkou (P) a umiestnite ju na otvor, cez ktorý nebude pretekať voda.
. Upevnite na telo UV-C lampy držiaky (O) a trojdielne spojky (I)
. Vložte UV-C žiarivku (K) do držiaka žiarivky (L), následne opatrne vložte žiarivku (K) do sklennej banky (M) a utiahnite vrchnú časť UV-C lampy (N)
. Zapnite čerpadlo a uistite sa, že UV-C lampa nepreteká a skontrolujte tesnenia (P), či nedochádza k úniku vody.
. Pri skontrolovaní únikov vody zapnite UV-C lampu a skontrolujte či svieti žiarivka cez kontrolný otvor (R)

Starostlivosť o UV-C lampu obr. 3:
Počas údržby je nutné VŽDY odpojiť zariadenie od elektrickej siete. Zariadenie musí byť čistené 2 x za rok. Ak sú na sklennej banke usadeniny od vodného kameňa, je nutné banku vyčistiť, inak UV-C žiarenie nepreniká do vody a lampa stráca účinnosť. UV-C žiarivky sa musí vymeniť po 9000 hodinách používania. Vnútro UV-C lampy čistite s jemnou kefkou.
Pri výmene žiarivky postupujte v opačnom poradí ako pri inštalácií.

Súčasti podliehajúce opotrebeniu

Nasledujúce komponenty sú diely podliehajúce opotrebovaniu a nevzťahuje sa na nezáruka:

- UVC-žiarivka, kremičité sklo a O-krúžok pre kremičité sklo

Uloženie / Prezimovanie

Prístroj stojí chránene predmrazom:

Prevádzka prístroja je možná, keď sa dodrží minimálna teplota vody +4 °C.

Prístroj nie je chránený predmrazom:

Pri mrazoch sa musí prístroj demontovať. Vykonajte dôkladné čistenie a skontrolujte prístroj na poškodenie.

Likvidácia

Tento prístroj sa nesmie likvidovať spolu s domovým odpadom. Na likvidáciu využite k tomu určený systém
odovzdávania. Pred odovzdaním z nefunkčnite prístroj prerezaním kábla.

UVC žiarivku zlikvidujte prostredníctvom určeného systému na spätný odber.

Technická špecifikácia UV-C

	40.000	75.000
TUV 4P-SE T5	40 W	75 W
UV-C (W)	15 W	25 Watt
UV-C (%) po 9,000 hodinách	85%	80%
Obsah jazierka (L.)	40.000 L	75.000 L
Max. prietok	20.000 l/h	30.000 l/h
Max. tlak	3 bar	3 bar
Napätie	220-240V / 50/60 Hz	

Pri dodržaní záručných podmienok a pokynov pre montáž a obsluhu sa na UV-C lampu (ďalej prístroj) poskytuje záruka po dobu 24 mesicov od dňa predaja prístroja. Záruka sa poskytuje na závady materiálové, výrobné a le bo konštrukčné. Dokladom o zakúpení je bloček (paragon) z registrovanej pokladne predajcu. Ak zistí zákazník chybu na prístroji, odošle ho, prípadne osobne doručí na adresu predajcu: PETOMAR , s.r.o, Váhovská 870, 925 63 Dolná Streda do servisnej opravy
s reklamáciou a dokladom o kúpe prístroja, pričom prístroj nesmie byť rozobratý neoprávnene nou osobou.

Záruka sa nevzťahuje na závady spôsobené nesprávnou manipuláciou, nesprávnym zapojením prístroja, nevhodním skladovaním, dopravou, prevozom v inom prostredí a za iných podmienok, než pre ktorý bol prístroj určený, na násilné zásahy, úpravy a demontáž. Za nedodržanie záručných podmienok sa považuje aj skrátenie, či iná úprava napájacieho kábla. Záruka sa nevzťahuje na diely podliehajúce opotrebeniu: UV-C žiarivku, O-krúžok, sklenná banka.
Záruka sa predlžuje o dobu po ktorú bol výrobok v záručnej oprave.

Distribútor: PETOMAR s.r.o., Váhovská 870, 925 63 Dolná Streda
www.zahradnejazierka.sk